AA

poz. OSADZENIE PODCIĄGU W PRZEKROJU A–A
szt.1

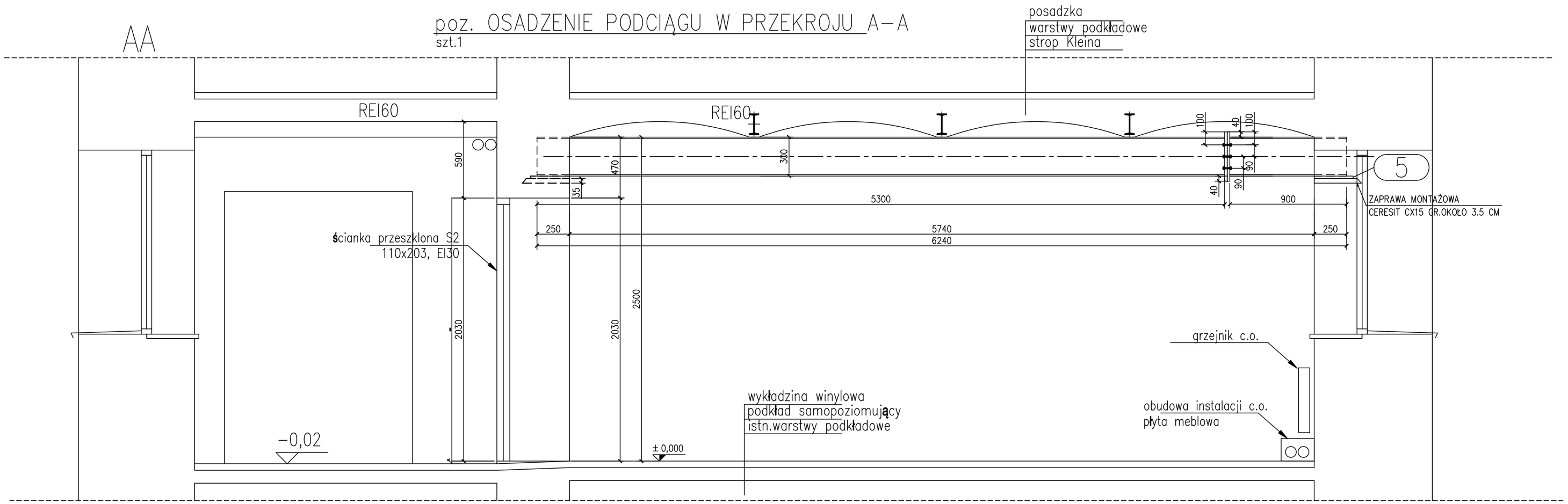

poz. OSADZENIE PODCIĄGU POZA PRZEKROJEM A–A
szt.1

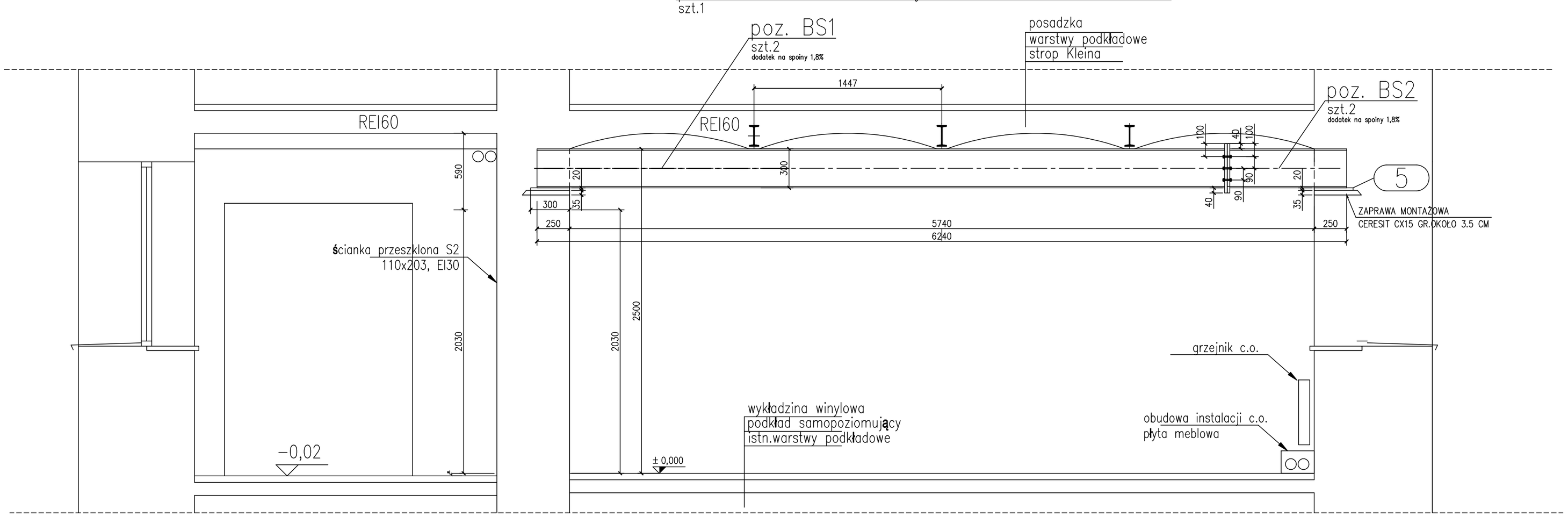

poz. NADPROŻE N1
szt.1
dodatek na spoiny 1,8%

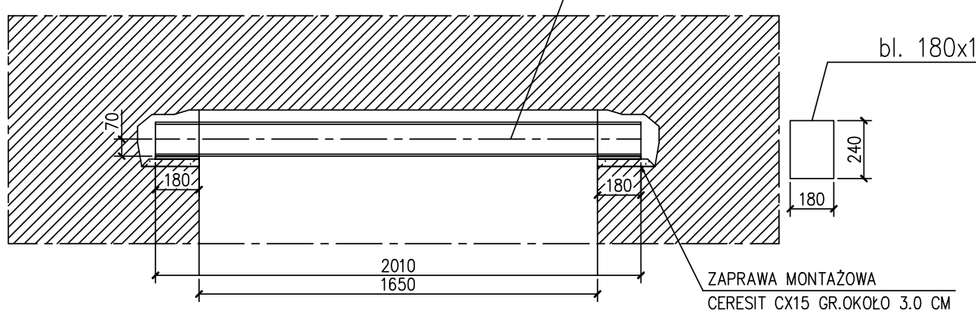

C–C
1;25

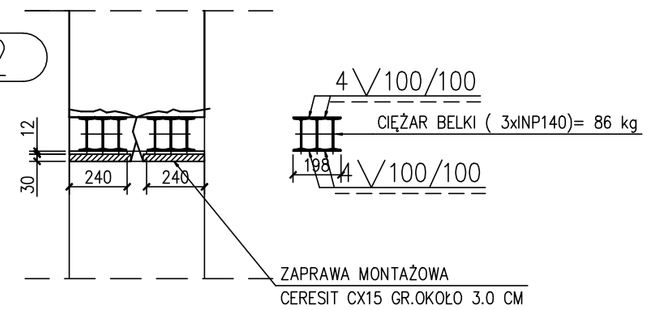

ZESTAWIENIE STALI – KSZTAŁTOWNIKI

Poz.	Profil	Długość [mm]	Liczba [szt]	Masa [kg] jedn.	Masa [kg] 1 szt.	Masa [kg] razem	Materiał	Uwagi
NADPROŻE N1			1szt.					
1	INP 140	2010	6	14,3	28,7	172,2	S235JRG2	
2	bl. 180x12	240	4	16,956	4,1	16,4	S235JRG2	
Razem masa 1 elementu					[kg]	188,6		
Dodatek na spoiny 1,8%					[kg]	3,4		
RAZEM MASA 1 ELEMENTU(ÓW)					[kg]	192		
RAZEM NA RYSUNKU					[kg]	192		

KONTUR
Bogda Matoga
ul. Architektów 158 b
44 - 151 Gliwice

NAZWA OBIEKTU BUDOWLANEGO :
PRZEBUDOWA SAL NR 9-9A-9B ZLOKALIZOWANYCH NA PARTERZE BUDYNKU SZKOŁY ZESPÓŁ SZKÓŁ SPECJALNYCH im.J.KORCZAKA W GLIWICACH, UL.DOLNEJ WSI 74

PROJEKTOWAŁ :
mgr inż. Zbigniew Jastrzębski
upr. nr 435/89

TYTUŁ :
SCHEMAT OSADZENIA PODCIĄGU
NADPROŻE N1

DATA:	element projektu :	SKALA :	NR RYSUNKU :
12/2025	PT	1;25	PT5